Energía
EMARESA

GENERAC®
DISTRIBUIDOR AUTORIZADO

GENERADOR DE RESPALDO RESIDENCIAL 20 kVA A GAS

Han sido más de dos décadas desde que Generac creó el mercado del generador residencial. Antes de esto, las unidades de respaldo más pequeñas eran generalmente demasiado costosas y poco prácticas para el uso residencial. Con el desarrollo del motor Generac OHVI®, la marca Nº1 en ventas de generadores de respaldo para el hogar nació y la energía automática de respaldo se hizo tanto una opción tanto accesible como económica para los propietarios.

Santa Adela Nº 9901 | Maipú · Santiago · Fono: (56-2) 2460 2163 contacto@energiaemaresa.cl · www.energiaemaresa.cl

GENERADOR DE RESPALDO RESIDENCIAL 20 kVA A GAS

Características

- Tecnología eléctrica True Power™.
- Controlador digital Evolution™ con LCD de dos líneas multilingüe (inglés/español/francés/portugués).
- Regulador electrónico.
- Indicadores led de estado del sistema e intervalo de mantenimiento.
- Caja atenuante de sonido.
- Conector de tubería flexible de combustible.
- Placa de montaje compuesta Direct to Dirt.
- Funcionamiento con gas natural o gas licuado de petróleo (LP).
- Capacidad para ser instalado a una distancia menor que 457 mm (18") de un edificio*.

*Solo si se ubican alejados de puertas, ventanas y tomas de aire y salvo que los códigos locales indiquen lo contrario.

Ficha técnica

Modelo	G0071890/Guardian 20 kVA
Potencia continua máxima gas natural	17 kVA
Potencia continua máxima LP	20 kVA
Características motor	
Marca motor	G-Force de GENERAC Serie 1000
Nº cilindros	2
Cilindrada cm^3	999
Sistema de encendido	Estado sólido con magneto
Arrancador	12 VCC
Regulador de serie	Eléctrico
Sistema de lubricación	
Capacidad aceite (L)	1,9
Características del equipo	
Dimensiones: largo, ancho, alto (mm)	1.218 x 638 x 732
Peso (kg)	210
Combustible	Gas LP / GN
Consumo de combustible	
Gas Natural ft^3/h (m^3/h)	
1/2 carga	159 (4,50)
Plena carga	248 (7,02)
Propano líquido ft^3/h (gal/h) [l/h]	
1/2 carga	66 (1,80) [6,83]
Plena carga	104 (2,87) [10,86]
Autonomía basándose en un balón de GLP de 45 kg con 75% carga	10 h

Las dimensiones mostradas son aproximadas. Consulte el manual de instalación para las dimensiones exactas. NO USE ESTAS DIMENSIONES CON FINES DE INSTALACIÓN.

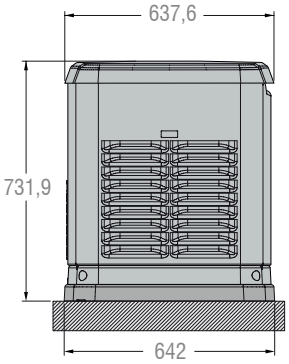

Vista lateral izquierda

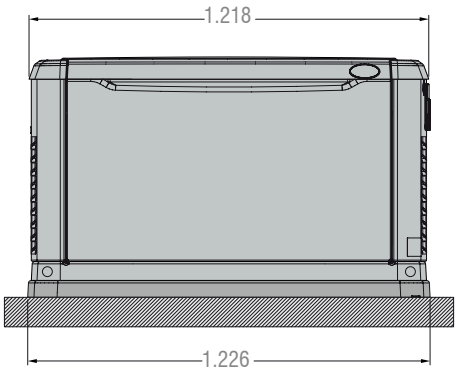

Vista de frente

Santa Adela Nº 9901 | Maipú · Santiago · Fono: (56-2) 2460 2163
contacto@energiaemaresa.cl · www.energiaemaresa.cl

1 AÑO DE GARANTÍA · EMARESA · 1 AÑO DE GARANTÍA